PLAST COAT HP 30

- RO - Manual de utilizare

Italia Star Com Due S.R.L.
Autostrada București - Pitești km. 13.2
Loc. Chiajna - Ilfov
Tel: 021.433.03.27
Fax: 021.433.03.26
info@italiastar.ro www.italiastar.ro

Traducerea instrucţiunilor de utilizare originale

AVERTIZARE!

Atenție, pericol de vătămare prin injecție!

Aparatul dezvoltă presiuni extrem de mari de pulverizare.

① Nu aduceți niciodată degetele, mâinile sau alte părți ale corpului in contact cu jetul de pulverizare!

Nu îndreptati pistolul catre dvs., alte persoane sau animale.

Nu folosiți niciodată pistolul de pulverizare fără dispozitiv de protecție a jetului de pulverizare.

Nu tratezi o rana prin pulverizare ca o tăietură inofensivă. În caz de leziune a pielii prin contact cu material de acoperire sau solvenți, consultați un medic pentru un tratament rapid și corect. Informați medicul despre materialul de acoperire sau solventul utilizat.

② **Următoarele puncte trebuie respectate în conformitate cu manualul de utilizare înainte de fiecare pornire:**

1. Unitățile defecte nu pot fi utilizate.
2. Puneti siguranta la pistolul de pulverizare Wagner.
3. Asigurați-vă împământarea.
4. Verificați presiunea de funcționare admisă a furtunului de înaltă presiune și a pistolului de pulverizare.
5. Verificați toate piesele de conectare pentru scurgeri.

③ **Trebuie respectate foarte strict instrucțiunile pentru curățarea și întreținerea regulată a aparatului .**

Respectați următoarele reguli înainte de a lucra la unitate și la fiecare pauză de lucru:
1. Eliberați presiunea din pistolul de pulverizare și din furtunul de înaltă presiune.
2. Puneti siguranta la pistolul de pulverizare Wagner.
3. Opriți aparatul.

CUPRINS

Cuprins

1	**REGULI DE SIGURANŢĂ**	4
2	**INTRODUCERE ÎN ACTIVITATEA CU PLASTCOAT HP 30**	8
2.1	FUNCŢIONAREA MAŞINII PLASTCOAT HP 30	8
2.2	MATERIALE DE ACOPERIRE CE POT FI PROCESATE	8
3	**DATE TEHNICE**	9
4	**DIAGRAMĂ EXPLICATIVĂ PENTRU PLASTCOAT HP 30**	10
4.1	ELEMENTE DE UTILIZARE ŞI AFIŞAJE PE DISPOZITIV	11
4.2	ACŢIONARE	12
5	**TRANSPORT**	13
5.1	MUTARE	13
5.2	TRANSPORTARE PRIN UTILIZAREA UNEI MACARALE (Figura 4)	13
5.3	TRANSPORTARE ÎN VEHICUL	13
6	**PUNERE ÎN FUNCŢIUNE**	14
6.1	LOCUL DE MONTAJ	14
6.1.1	CONECTAREA CABLULUI DE ALIMENTARE LA REŢEA / PRELUNGITORULUI	14
6.2	PORNIREA PENTRU PRIMA DATĂ	14
6.2.1	SFERA DE APLICABILITATE A LIVRĂRII	14
6.3	CONECTAREA FURTUNULUI DE ÎNALTĂ PRESIUNE ŞI A PISTOLULUI	15
6.4	PREGĂTIREA MAŞINII (FIG. 6)	15
6.5	ÎNCEPUTUL PROCESULUI DE PULVERIZARE	16
6.6	ÎNTRERUPERI ALE ACTIVITĂŢII / PAUZE	17
6.7	SFÂRŞITUL PROCESULUI DE PULVERIZARE / ÎNCHEIEREA ACTIVITĂŢII	17
7	**INFORMAŢII GENERALE DESPRE TEHNICA DE APLICARE**	18
7.1	TEHNICA DE PULVERIZARE	18
8	**OPRIRE ŞI CURĂŢARE**	18
9	**ÎNTREŢINERE**	20
9.1	ÎNTREŢINERE MECANICĂ	20
9.2	ÎNTREŢINERE ELECTRICĂ	20
9.3	PERIOADE ÎNDELUNGATE DE NEUTILIZARE	20
9.4	ÎNLOCUIREA STATORULUI ŞI A ROTORULUI	21
9.5	GARNITURĂ ARBORE	22
10	**ELIMINAREA DEFECTELOR**	23
11.	**LISTA PIESELOR DE SCHIMB PENTRU PLASTCOAT HP 30**	26
11.1	Cadrul listei cu piese de schimb	27
13	**ACCESORII PLASTCOAT HP 30**	28
Testarea maşinii de pulverizare mortar		30
Notă privind eliminarea		30
Informaţii importante privind răspunderea pentru produs		30
Declaraţie privind garanţia		30
Declaraţie de conformitate CE		33

1 REGULI DE SIGURANŢĂ

Următoarele surse reprezintă doar un eşantion din cele care conţin cerinţe de siguranţă pentru transportoarele de mortar:

a) EN 12001, Maşini de transport, pulverizare şi aşezare pentru beton şi mortar - Cerinţe de securitate

Trebuie respectate toate reglementările locale de siguranţă în vigoare.

Următoarele specificaţii trebuie respectate în special pentru manipularea în siguranţă a maşinilor:

Utilizarea maşinii
PlastCoat HP 30 poate fi utilizat numai pentru procesarea materialelor de acoperire descrise la pagina 29. **Nicio altă utilizare nu este permisă.**
Utilizarea corectă include, de asemenea, respectarea manualului de utilizare şi respectarea condiţiilor de inspecţie şi întreţinere. Păstraţi întotdeauna manualul de utilizare în locul de utilizare a maşinii.
PlastCoat HP 30 poate fi operat numai împreună cu un manometru. Poate fi utilizat numai furtunul de mortar specificat de producător.
Folosiţi numai furtunuri de mortar marcate, cu o presiune de lucru de cel puţin 120 de bari.
Maşina este destinată exclusiv pentru uz comercial de către profesionişti.

Protecţia persoanelor
Pentru protejarea ochilor, pielii şi a organelor respiratorii: **Purtaţi ochelari de protecţie, îmbrăcăminte de protecţie, mănuşi, eventual utilizaţi cremă de protecţie pentru piele şi echipament respirator**! Nu decuplaţi furtunul de înaltă presiune atât timp cât maşina este sub presiune! Uitaţi-vă la manometru! Purtaţi ochelari de protecţie! Nu îndreptaţi pistolul de pulverizare spre persoane!
Pentru a vă proteja urechile, **purtaţi protecţii pentru urechi!**
Purtaţi pantofi de protecţie atunci când transportaţi maşina sau când lucraţi cu ea.
Persoanele care nu se ocupă de instalarea, montarea sau funcţionarea maşinii trebuie să rămână la distanţă de aceasta.
Asiguraţi întotdeauna pistolul de pulverizare atunci când montaţi sau demontaţi duza şi dacă opriţi temporar lucrul.

	Atunci când se foloseşte o presiune de operare ridicată, dacă trageţi de dispozitivul de protecţie împotriva declanşării se poate imprima o forţă de recul de până la 15 N. Dacă nu sunteţi pregătit pentru acest lucru, mâna dvs. poate fi împinsă înapoi sau vă puteţi pierde echilibrul. Acest lucru poate duce la răniri.

Maşina PC HP 30 este echipată cu un comutator de OPRIRE ÎN CAZ DE URGENŢĂ pentru situaţii de urgenţă.

REGULI DE SIGURANŢĂ

Măşti de respiraţie
Puneţi la dispoziţia procesatorului o mască de respiraţie pentru a-l proteja împotriva prafului mineral.

Conectarea la reţeaua de alimentare numai printr-un punct de alimentare special, de exemplu prin intermediul unei plăci de distribuţie pentru şantierele de construcţii, cu dispozitiv de protecţie împotriva curentului rezidual cu INF ≤ 30 mA.

	Risc de leziuni cauzate de materialul scurs. Înainte de pornire, verificaţi întotdeauna dacă dispozitivul de protecţie împotriva declanşării este securizat. Blocaţi dispozitivul de protecţie împotriva declanşării la fiecare întrerupere a lucrului.

	Nu utilizaţi niciodată maşina dacă rotorul este expus sau dacă a fost scos containerul. **Nu atingeţi rotorul atunci când acesta se mişcă. Există risc de strivire.** **Atenţie dacă aveţi părul lung. Purtaţi haine strânse pe corp la lucru.** **Nu introduceţi obiecte sau părţi ale corpului prin grătarul de protecţie.** **Pericol de strivire la plierea mânerelor, asamblarea unităţii de pompare şi conectarea furtunului de mortar.**

Curăţare şi întreţinere
Nu decuplaţi furtunul de înaltă presiune şi nu demontaţi maşina când este sub presiune. Notaţi indicele de presiune de pe manometru.
Când efectuaţi lucrări de întreţinere, opriţi întotdeauna maşina, scoateţi ştecherul din priza de alimentare şi asiguraţi-vă că nu poate fi reintrodus în priză din greşeală.
Nu pulverizaţi motorul şi unitatea de comandă a maşinii cu un dispozitiv de curăţare cu jet de apă, cu presiune ridicată sau cu agent de curăţare cu abur de înaltă presiune. Pericol de scurtcircuitare cauzată de pătrunderea apei.

Echipament electric
Diversele operaţiuni pe echipamentul electric al maşinii pot fi efectuate numai de către un electrician calificat. Echipamentul electric trebuie verificat cu regularitate. Eliminaţi defecţiunile, cum ar fi conexiunile desfăcute sau cablurile arse.

Păstraţi autocolantele şi notele de pe maşină curate şi lizibile.

	De fiecare dată când maşina se opreşte automat sau în timpul unei întreruperi a alimentării, comutaţi imediat selectorul în poziţia „0” pentru a împiedica repornirea neintenţionată a maşinii. Există pericol de rănire.

Furtun de înaltă presiune

	Atenţie, pericol de vătămare prin injectare! Uzura şi ruperea, precum şi utilizarea care nu este adecvată scopului dispozitivului ar putea cauza formarea de scurgeri în furtunul de înaltă presiune. Lichidul poate fi injectat în piele printr-o scurgere.

- Furtunurile de înaltă presiune trebuie verificate temeinic înainte de a fi utilizate.
- Înlocuiţi imediat furtunul de înaltă presiune deteriorat.
- Nu reparaţi dvs. niciodată furtunurile de presiune ridicată defecte!
- Evitaţi coturile şi pliurile ascuţite: cea mai mică rază de îndoire este de aproximativ 20 cm.
- **Nu treceţi cu vehicule** peste furtunul de înaltă presiune. Protejaţi împotriva unor obiecte şi margini ascuţite.
- Nu trageţi niciodată de furtunul de înaltă presiune pentru a muta dispozitivul.
- Nu răsuciţi furtunul de înaltă presiune.
- Nu puneţi furtunul de înaltă presiune în solvenţi. Utilizaţi numai o cârpă umedă pentru a şterge partea exterioară a furtunului.
- Aşezaţi furtunul de înaltă presiune astfel încât să nu se poată împiedica nimeni de el.

	Utilizaţi numai furtunuri de înaltă presiune de la WAGNER pentru a asigura funcţionalitatea, siguranţa şi durabilitatea.

	Riscul de deteriorare creşte odată cu vârsta furtunului de înaltă presiune. Compania Wagner recomandă înlocuirea furtunurilor de înaltă presiune după 6 ani.

Amplasarea pe o suprafaţă neuniformă

Maşina trebuie instalată aşa cum se arată în diagrama de mai jos pentru a se evita alunecarea (unitatea de ieşire orientată în jos). Blocaţi roţile din faţă cu frânele.

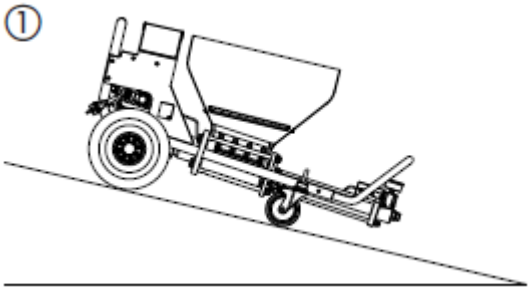

2 INTRODUCERE ÎN ACTIVITATEA CU PLASTCOAT HP 30

PlastCoat HP 30 este destinat utilizării şi prelucrării materialelor de acoperire sub formă de mineral sau pastă gata de utilizare.
Maşina nu a fost creată pentru a fi folosită ca dispozitiv de curăţare.

2.1 FUNCŢIONAREA MAŞINII PLASTCOAT HP 30

Materialul de acoperire este furnizat cu ajutorul containerului. Transportorul cu spirală alimentează materialul de acoperire către pompa cu şurub excentric. Efectul de aspiraţie face ca materialul de acoperire să pătrundă în pompa cu şurub excentric. Această pompă creează presiunea necesară pentru transport prin furtun. Materialul de acoperire curge spre pistolul de pulverizare şi este atomizat la ieşirea din duză.
Se poate realiza un tipar uniform de pulverizare moale prin capacitatea de transport a materialului de acoperire reglat neted.

2.2 MATERIALE DE ACOPERIRE CE POT FI PROCESATE

- Compuşi de umplere fără aer (dimensiune maximă a granulelor 0,3 mm)
- Compuşi de umplere cu dispersie (dimensiune maximă a granulelor 0,3 mm)
- Vopsele de dispersie pe bază de apă pentru exterior şi interior *
- Grunduri pe bază de apă *

* Pentru a procesa acest material, este necesar setul de dispersie (Articolul nr. 2400684).

i	La prelucrarea umpluturii de pulverizare şi a unor materiale similare, nu utilizaţi un filtru de pistol, deoarece altfel filtrul poate fi blocat.

Toate materialele de acoperire trebuie să fie adecvate pentru procesarea cu ajutorul maşinilor. Consultaţi fişa tehnică de produs a materialului de acoperire care trebuie procesat.
Utilizaţi alte materiale de acoperire numai după acordul cu producătorul sau cu serviciul de tehnologie WAGNER.

3 DATE TEHNICE

	PlastCoat HP 30
Tensiune:	230 V ~, 50/60 Hz
Fuzionare:	16 A decalaj
Cablu de alimentare dispozitiv:	5 m lungime, 3 x 2,5 mm²
Randament motor P_1:	2,3 kW
Capacitate maximă de transport (apă):	6,8 l/min
Capacitate maximă de transport (chit pentru pulverizare cu dispersie fără aer):	10 kg/min *
Presiune maximă de lucru:	12,0 MPa (120 bari)
Dimensiuni L x l x H:	1220 x 550 x 620 mm
Capacitate container:	50 l
Greutate:	72 kg
Presiune maximă în pneuri:	2,5 bari
Grad de protecţie:	IP 54
Nivel maxim presiune acustică:	70 dB (A) **
Lungime maximă furtun de înaltă presiune:	20 m (şi 2,5 m troliu furtun), 10 m recomandat
Înălţime maximă alimentare:	20 m

* Se măsoară în conformitate cu VDMA 24284
** Locul de măsurare: 1 m distanţă faţă de unitate şi 1,60 m deasupra podelei reverberante.

4 DIAGRAMĂ EXPLICATIVĂ PENTRU PLASTCOAT HP 30

1 Unitate de control
2 Indicator luminos roşu (indică prezenţa unei defecţiuni)
3 Lumină de funcţionare verde (indică faptul că există tensiune de la reţea)
4 Panou de comandă cu selector pentru modul de funcţionare şi regulator de presiune
5 Comutator OPRIRE DE URGENŢĂ
6 Cadru de bază cu roţi
7 Conectarea cablului de control al senzorului de presiune
8 Cablul de control al senzorului de presiune
9 Furtun de înaltă presiune
10 Pistol de stropit
11 Container
12 Zona de încărcare
13 Unitate de evacuare cu pompă interioară cu şurub
14 Manometru
15 Racord pentru furtunul de înaltă presiune
16 Cutie cu scule
17 Cârlig de agăţat pentru transportul cu macara (a se vedea şi Secţiunea 5.2)
18 Frână

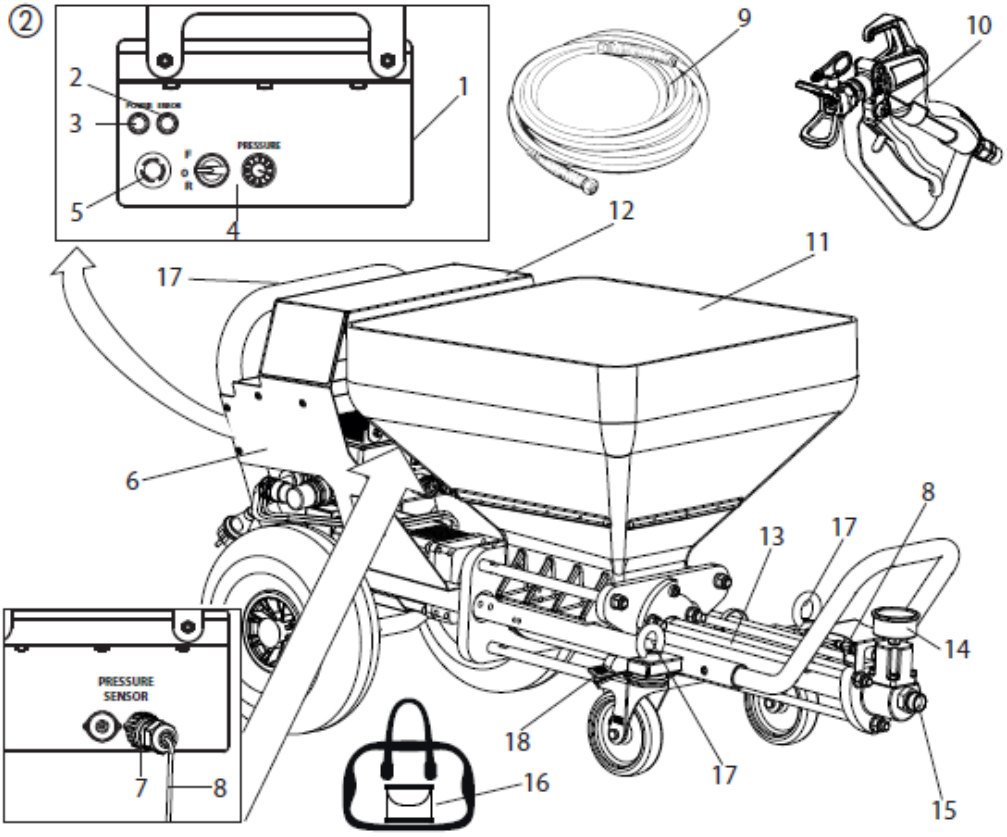

PREZENTARE GENERALĂ

4.1 ELEMENTE DE UTILIZARE ŞI AFIŞAJE PE DISPOZITIV

1 Regulator de presiune (Pasul 0-10)
2 Selector pentru modul de funcţionare
3 Indicator luminos (Eroare)
4 Lumină de utilizare (Alimentare)
5 Comutator OPRIRE DE URGENŢĂ

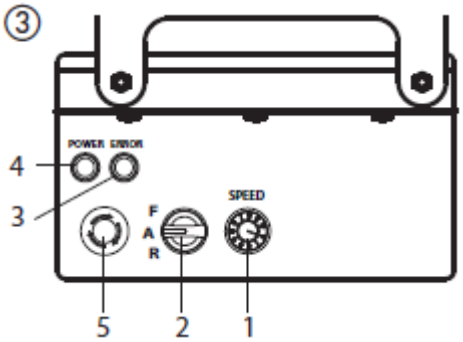

Presiunea poate fi reglată cu ajutorul regulatorului de presiune (Fig. 3, 1):

0	Pompa este oprită
1-4 (zona galbenă, 25 bari)	Setare pentru pre-umplere şi curăţare
5-10 (zona verde, 26-120 bari)	Setare pentru presiunea de lucru necesară (max. 120 bari)

i	Zonele de culoare corespunzătoare şi presiunea exactă sunt afişate pe manometru.

Selectorul (Fig. 3, 2) oferă următoarele moduri:

F 0 R	Poziţia „F” = Înainte / Alimentare Setarea de bază pentru funcţionare Pompa este pornită şi oprită prin tragerea şi eliberarea dispozitivului de protecţie împotriva declanşării de pe pistol
F **0** R	Poziţia „0” = Nicio activitate Maşina este pregătită pentru funcţionare, dar pompa nu funcţionează încă.
F 0 R	Poziţia „R” = mers înapoi Această setare este necesară pentru: • eliberarea presiunii de pe furtunul de înaltă presiune

Explicaţie detaliată a utilizării selectorului:
Dacă selectorul este în poziţia „F”, PC HP 30 poate fi pornită şi oprită folosind dispozitivul de protecţie împotriva declanşării de pe pistolul de pulverizare. Lampa de utilizare (verde, Fig. 3, 4) indică faptul că maşina este sub tensiune şi pregătită.
Când cablul de alimentare este conectat la reţea, PC HP 30 efectuează o verificare a funcţionării. În acest timp, indicatorul luminos (roşu, Fig. 3.3) clipeşte. Dacă totul este în stare de funcţionare, lumina intermitentă se opreşte după aproximativ 30 de secunde. Dacă lampa de control se aprinde în timpul funcţionării, acest lucru indică o defecţiune. Pentru informaţii detaliate despre acest tip de defecţiune, consultaţi secţiunea „Remedierea defecţiunilor” de la pagina 39.

i	Dacă comutatorul selector este în poziţia „F” atunci când cablul de alimentare este în priză, maşina nu va porni. Mutaţi scurt selectorul în poziţia „0” şi apoi înapoi pe „F” pentru a porni maşina.

Comutatorul OPRIRE DE URGENŢĂ
La apăsarea comutatorului OPRIRE DE URGENŢĂ, PC HP 30 se opreşte imediat.
Rotiţi comutatorul OPRIRE DE URGENŢĂ pentru a-l elibera din nou. Maşina rămâne oprită după eliberare. Pentru a o porni din nou, selectorul trebuie să fie setat scurt pe „0” şi apoi pe „F”.

4.2 ACŢIONARE

Când apare o supraîncărcare, maşina se opreşte automat (se aprinde indicatorul roşu).
Mutaţi selectorul (Fig. 3, 2) pe poziţia „0” şi scoateţi cablul de alimentare din priză.
Setaţi regulatorul de presiune (Fig. 3, 1) pe „0”.
Aşteptaţi aproximativ 5 minute, apoi băgaţi din nou maşina în priză şi porniţi-o.
Setaţi presiunea necesară.

i	Unitatea de acţionare se încălzeşte în timpul funcţionării. Acest lucru este normal şi nu reprezintă un semn de defecţiune.

Recunoaşterea funcţionării pe uscat
Maşina PC HP 30 este echipată cu o funcţie de recunoaştere a funcţionării pe uscat. Dacă în container nu a mai rămas material în timp ce aceasta funcţionează, viteza de pompare este redusă pentru a se evita deteriorarea statorului şi a rotorului.
Dacă nu se adaugă niciun material în decurs de aproximativ 2 minute, pompa se opreşte singură şi trebuie să fie repornită după completarea cu material.

5 TRANSPORT

5.1 MUTARE

Răsuciţi cablul de alimentare în jurul mânerului şi scoateţi furtunul. Puneţi deoparte duzele şi alte obiecte mici în compartimentul de depozitare.
Împingeţi sau trageţi PC HP 30 de mâner.

⚠	**Maşina cântăreşte peste 70 kg. Ridicaţi sau transportaţi maşina doar împreună cu alte 3 persoane (cel puţin).**

5.2 TRANSPORTARE PRIN UTILIZAREA UNEI MACARALE (Figura 4)

Pentru identificarea punctelor de fixare pentru curele sau cabluri (nu cablu de sârmă), a se vedea figura.

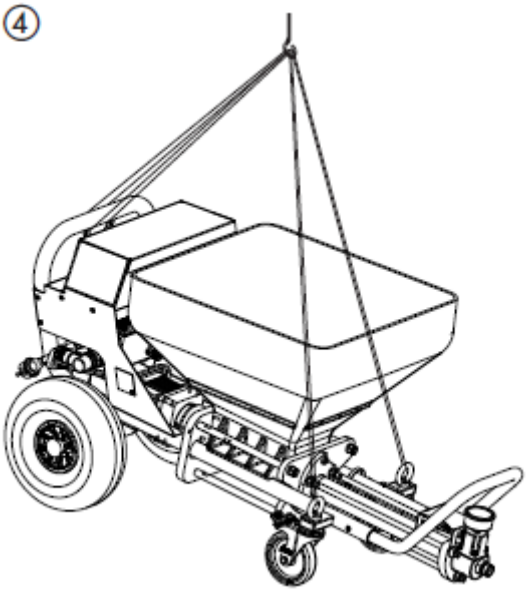

5.3 TRANSPORTARE ÎN VEHICUL

Fixaţi maşina în vehicul cu ajutorul unor dispozitive de fixare potrivite.

i	Pentru a evita scurgerea reziduurilor de materiale din maşină, curăţaţi dispozitivul în avans sau blocaţi racordul pentru mortar. Nu umpleţi containerul complet pentru a evita împrăştierea materialului din acesta.

6 PUNERE ÎN FUNCŢIUNE

6.1 LOCUL DE MONTAJ

În mod ideal, aşezaţi maşina numai pe suprafeţe plane, pentru a o împiedica să alunece.

6.1.1 CONECTAREA CABLULUI DE ALIMENTARE LA REŢEA / PRELUNGITORULUI

Conectarea la reţeaua de alimentare numai printr-un punct de alimentare special, de exemplu prin intermediul unei plăci de distribuţie pentru şantierele de construcţii, cu dispozitiv de protecţie reziduală cu INF ≤ 30 mA.

	Aşezaţi cablul de alimentare al dispozitivului astfel încât să nu existe pericol de împiedicare. Protejaţi împotriva avariilor, de exemplu împotriva răsturnării.

	Secţiunea transversală minimă a firului 3 x 2,5 mm². Derulaţi complet cablul prelungitorului. Asiguraţi-vă că piesele de cuplare şi prizele nu prezintă deteriorări.

- Înainte de a conecta unitatea la reţeaua de alimentare, asiguraţi-vă că tensiunea de reţea se potriveşte cu cea indicată pe plăcuţa cu date tehnice.

6.2 PORNIREA PENTRU PRIMA DATĂ

6.2.1 SFERA DE APLICABILITATE A LIVRĂRII

Maşina este livrată de producător în următoarele componente individuale:
- Maşină de bază completă, cuprinzând unitatea de acţionare, unitatea de control, recipientul şi cadrul de transport cu roţi
- Pachetul cu furtun
- Pistolul de stropit
- Mijloacele de alunecare a pompei
- Trusă de scule cu duze, accesorii de curăţare, chei duble, ...

6.3 CONECTAREA FURTUNULUI DE ÎNALTĂ PRESIUNE ŞI A PISTOLULUI

⚠	Când ataşaţi furtunul de înaltă presiune la racordul furtunului, ţineţi racordul furtunului cu cheia dublă ce v-a fost livrată.

- Verificaţi dacă unitatea pompei este poziţionată ferm.
- Înşurubaţi furtunul de înaltă presiune (Fig. 5, 1) pe racordul furtunului (2).
- Înşurubaţi pistolul de stropit pe celălalt capăt al furtunului de înaltă presiune.
- Strângeţi toate piuliţele de prindere de pe furtunul de înaltă presiune astfel încât să nu scape niciun material de acoperire.

⑤

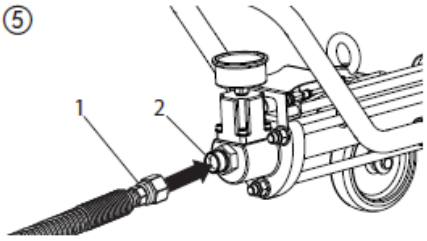

⚠	**Nu îndoiţi furtunul de înaltă presiune! Protejaţi-l împotriva deteriorării, de exemplu să nu fie călcat de vreun vehicul, dar şi împotriva obiectelor şi marginilor ascuţite.**

6.4 PREGĂTIREA MAŞINII (FIG. 6)

⑥

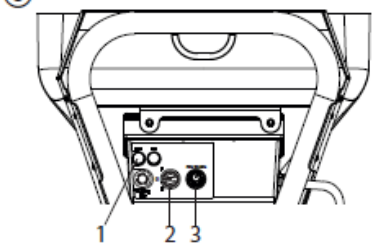

ℹ	La livrare, unitatea de pompare este umplută cu agent de conservare (PlastGuard longlasting, Articolul nr. 2399 960). La punerea în funcţiune pentru prima dată şi cu fiecare utilizare ulterioară a acestui agent de conservare, acesta trebuie mai întâi să fie pompat complet din maşină folosind apă, chiar înainte de începerea lucrului.

⚠	Nu folosiți apă în timpul punerii în funcțiune pentru a îndepărta agentul de conservare. Acest lucru poate face ca rotorul și statorul să se blocheze, necesitând înlocuirea acestora.

- Turnaţi materialul de acoperire sau apa în container.
- Conectaţi maşina la sursa de alimentare.
  Lampa de funcţionare (Fig. 6, 1) arată pregătirea pentru funcţionare.
- Setaţi selectorul (2) pe poziţia „F”.
- Setaţi regulatorul de presiune (3) în zona galbenă (etapa 1-4).
- Ţineţi pistolul de stropit deasupra unei găleţi goale.
- Deblocaţi pistolul de stropit şi trageţi dispozitivul de protecţie împotriva declanşării (Fig. 7, 1) (pompa începe să transporte vopseaua).

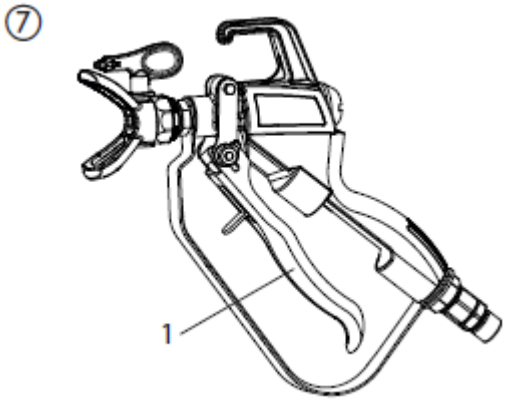

i	Dacă nu se pompează niciun material, deplasaţi comutatorul selectorului de câteva ori scurt de la F la R pentru a debloca statorul / rotorul.

- De îndată ce materialul de acoperire iese din pistolul de stropit, eliberaţi dispozitivul de protecţie împotriva declanşării.
- Înşurubaţi suportul duzei cu duza selectată pe pistolul de stropit, aliniaţi-l şi strângeţi-l (a se vedea şi instrucţiunile pentru pistoale de stropit / suporturi de duze).
  Maşina este acum plină şi gata de funcţionare.

6.5 ÎNCEPUTUL PROCESULUI DE PULVERIZARE

- Utilizând regulatorul de presiune (Fig. 8, 3) de pe unitatea de comandă, setaţi presiunea de lucru necesară (zona verde).
- Trageţi dispozitivul de protecţie împotriva declanşării de pe pistolul de stropit pentru a porni pompa.

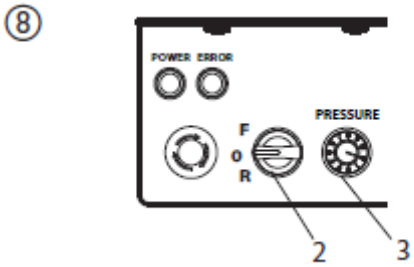

	Dacă nu iese material din pistol deoarece containerul este gol, PC HP 30 reduce viteza pompei (recunoaşterea funcţionării pe uscat). Completaţi cu material pentru a continua lucrul. Dacă există o întrerupere de peste 20 de secunde, este posibil să dureze câteva momente până când materialul începe să iasă din nou uniform (se recomandă testul de pulverizare). **Dacă nu se adaugă niciun material în decurs de aproximativ 2 minute, pompa se opreşte şi trebuie să fie repornită după completarea cu material.**

6.6 ÎNTRERUPERI ALE ACTIVITĂŢII / PAUZE

- Eliberaţi dispozitivul de protecţie împotriva declanşării.
- Deplasaţi selectorul (Fig. 8, 2) pe poziţia „R” pentru a elibera presiunea (manometrul arată 0 bari).
- Setaţi selectorul (Fig. 8, 2) pe poziţia „0”.

	Asiguraţi-vă că zona pompei este umplută cu material sau agent de conservare astfel încât statorul nu se blochează pe rotor. De asemenea, respectaţi întotdeauna timpul de întărire aferent materialului.

6.7 SFÂRŞITUL PROCESULUI DE PULVERIZARE / ÎNCHEIEREA ACTIVITĂŢII

- Eliberaţi dispozitivul de protecţie împotriva declanşării.
- Deplasaţi selectorul (Fig. 8, 2) pe poziţia „R” pentru a elibera presiunea (manometrul arată 0 bari).
- Setaţi selectorul (Fig. 8, 2) pe poziţia „0”.

	Blocaţi întotdeauna dispozitivul de protecţie împotriva declanşării la sfârşitul procesului de pulverizare.

	Curăţaţi întotdeauna PC HP 30 după fiecare utilizare (conform instrucţiunilor din Secţiunea 8) pentru a împiedica lipirea rotorului pe stator.

7 INFORMAŢII GENERALE DESPRE TEHNICA DE APLICARE

7.1 TEHNICA DE PULVERIZARE

În timpul pulverizării, ţineţi pistolul de stropit la o distanţă uniformă de 30 - 60 cm faţă de obiect. În caz contrar, tiparul de stropit va fi neuniform.
Tiparul de stropit depinde de materialul de acoperire, de viscozitate, mărimea duzei şi presiunea de lucru.

Testaţi textura dorită pe o suprafaţă de testare.
Limita laterală a jetului de stropit nu trebuie să fie prea ascuţită. De aceea, distanţa dintre pistolul de stropit şi obiect ar trebui selectată corespunzător.
Marginea de stropit trebuie să fie treptată pentru a facilita suprapunerea următorului strat.
Dacă pistolul de stropit este deplasat paralel şi la un unghi de 90 ° faţă de suprafaţa care urmează să fie acoperită, vaporii de vopsea sunt reduşi la un nivel minim.
Notă:
Granulele şi pigmenţii cu margine ascuţită conduc la o uzură ridicată a pompei, a furtunului cu presiune ridicată, a pistolului de stropit şi a vârfului.

i	Atunci când utilizaţi furtunul de înaltă presiune în timp ce lucraţi pe schelă, cel mai bine este să ghidaţi întotdeauna furtunul de-a lungul **exteriorului** schelei.

8 OPRIRE ŞI CURĂŢARE

⚠	**Nu curăţaţi motorul şi unitatea de comandă a maşinii cu substanţe umede. Şi cu siguranţă nu pulverizaţi maşina cu aparate de curăţat sub presiune sau cu agenţi de curăţare cu abur de înaltă presiune.** **Pericol de scurtcircuitare ca urmare a pătrunderii apei.**

- Pompaţi containerul până când acesta este cât se poate de gol, dar nu îl lăsaţi să se usuce.
- Opriţi maşina şi fixaţi dispozitivul de protecţie al declanşatorului.
- Scoateţi şi curăţaţi duza şi suportul duzei de pe pistolul de stropit.
- Puneţi apă în container şi ţineţi pistolul deasupra unei găleţi goale.

Important: Nu lăsaţi maşina de stropit cu mortar să funcţioneze pe uscat. În timpul procesului de curăţare, asiguraţi-vă că în container există întotdeauna suficientă apă.

i	**Important: Nu lăsaţi maşina să funcţioneze pe uscat. Dacă un container gol nu este umplut în aproximativ 2 minute, pompa se opreşte şi trebuie să fie repornită după completarea cu material.**

- Setaţi regulatorul de presiune pe zona galbenă (etapa 1-4).

INFORMAŢII GENERALE DESPRE TEHNICA DE APLICARE

- Desfaceţi şi trageţi dispozitivul de protecţie împotriva declanşării de pe pistolul de stropit.
- Pompaţi materialul din furtun în container până când materialul care iese din furtun este doar un lichid subţire.
- Eliberaţi dispozitivul de protecţie împotriva declanşării şi fixaţi-l.
- Setaţi selectorul pe poziţia „0”.

⚠	**Furtunul de înaltă presiune trebuie să fie fără presiune.** **Dacă este necesar, setaţi selectorul scurt pe „R” (înapoi).** **Urmăriţi manometrul -> 0 bari.** **Purtaţi ochelari de protecţie.**

- Decuplaţi furtunul de presiune înaltă din unitatea de pompare.
- Decuplaţi pistolul de stropit din furtunul de înaltă presiune.
- Introduceţi bila de curăţare în furtunul de înaltă presiune şi reconectaţi furtunul de înaltă presiune
- Setaţi selectorul pe „F”.
- După câteva secunde, bila de curăţare iese din furtunul de înaltă presiune.
- În funcţie de materialul de acoperire procesat, repetaţi procesul de curăţare de 3-4 ori.
- Setaţi selectorul pe poziţia „0”.
- Decuplaţi furtunul de presiune înaltă din unitatea de pompare.
- Curăţaţi unitatea de evacuare cu jet de apă şi o perie de sticlă potrivită.
- Curăţaţi containerul cu jet de apă şi o perie adecvată.
- Curăţaţi grătarul de protecţie cu o perie de radiator.

i	În cazul întreruperilor / depozitării, unitatea de pompare trebuie întotdeauna umplută cu agent de conservare. În caz contrar, statorul se poate lipi de rotor şi poate deteriora pompa. În cazul întreruperilor de până la 5 zile, utilizaţi PlastGuard (Articolul Nr. 2399 959, raport de amestecare cu apă 1:5), iar pentru perioade mai lungi de depozitare utilizaţi PlastGuard longlasting (Articolul Nr. 2399 960, nediluat).

- Turnaţi 5 litri de agent de conservare adecvat în container şi porniţi scurt pompa (rotorul şi statorul trebuie să fie complet acoperite).
- Curăţaţi pistolul de stropit în conformitate cu instrucţiunile din manualul pistolului de stropit.

9 ÎNTREŢINERE

	ATENŢIE! Este imperativ ca maşina să fie scoasă de sub tensiune prin scoaterea cablului de alimentare din priză înainte de toate operaţiunile şi lucrările de întreţinere. În caz contrar, există pericol de scurtcircuitare! Aşteptaţi până când indicatorul verde de funcţionare se opreşte. Reparaţiile pot fi efectuate numai de personal calificat care dispune de pregătirea şi experienţa corespunzătoare. Dispozitivul trebuie testat de un electrician calificat după fiecare reparaţie.

Maşina a fost creată astfel încât să fie necesare îngrijire şi întreţinere minime. Cu toate acestea, următoarele lucrări trebuie efectuate şi următoarele componente trebuie verificate periodic:

9.1 ÎNTREŢINERE MECANICĂ

- Păstraţi curat firul de pe unitatea pompei.
- Verificaţi etanşările la toate cuplajele şi piesele de legătură. Dacă este cazul, înlocuiţi garniturile uzate.
- Înainte de fiecare utilizare, verificaţi următoarele componente pentru a stabili dacă prezintă deteriorări:
  - Furtunul de înaltă presiune
  - Cablul de alimentare
  - Unitatea de comandă

9.2 ÎNTREŢINERE ELECTRICĂ

- Unitatea electrică şi fantele sale de ventilaţie trebuie să fie întotdeauna curăţate şi nu trebuie curăţate cu apă. **Pericol de scurtcircuitare.**

9.3 PERIOADE ÎNDELUNGATE DE NEUTILIZARE

Dacă maşina nu este folosită o perioadă mai lungă de timp, aceasta trebuie curăţată temeinic şi protejată împotriva coroziunii. Depozitaţi maşina într-un loc uscat şi fără pericol de îngheţ.

	În cazul întreruperilor / depozitării, unitatea de pompare trebuie întotdeauna umplută cu agent de conservare. În caz contrar, statorul se poate lipi de rotor şi poate deteriora pompa. În cazul întreruperilor de până la 5 zile, utilizaţi PlastGuard (Articolul Nr. 2399 959, raport de amestecare cu apă 1:5), iar pentru perioade mai lungi de depozitare utilizaţi PlastGuard longlasting (Articolul Nr. 2399 960, nediluat).

9.4 ÎNLOCUIREA STATORULUI ŞI A ROTORULUI

⚠	**Maşina trebuie scoasă de sub presiune.** **Dacă este necesar, setaţi selectorul scurt pe „R” (înapoi).** **Urmăriţi manometrul -> 0 bari.** **Purtaţi ochelari de protecţie.**

⚠	**Demontarea poate fi efectuată numai de către persoana care controlează maşina.** **Nu utilizaţi niciodată maşina cu un rotor expus.** **Nu atingeţi rotorul atunci când acesta se mişcă. Risc de strivire.** **Atenţie dacă aveţi păr lung! Purtaţi haine strânse pe corp la lucru.**

- Deplasaţi selectorul (Fig. 9, 1) pe poziţia „0” şi setaţi regulatorul de presiune (2) pe „0”.
- **Scoateţi cablul de alimentare de la reţea**.
- Scoateţi cablul de comandă (Fig. 10, 1) de pe unitatea pompei.
- Desfaceţi cele 3 piuliţe (Fig. 11, 3) de pe unitatea de evacuare (4) şi separaţi unitatea de evacuare de vechiul stator (5).
- Ridicaţi spirala de alimentare (Fig. 12, 6) cu instrumentul cârlig (7) şi suspendaţi vechea combinaţie rotor / stator (5).
- Ridicaţi spirala de alimentare (Fig. 12, 6) cu instrumentul cârlig (7), introduceţi noua combinaţie rotor / stator (5) şi suspendaţi-o în spirala de alimentare.
- Reintroduceţi unitatea de evacuare şi prindeţi-o cu cele trei şuruburi.
- Conectaţi cablul de comandă.

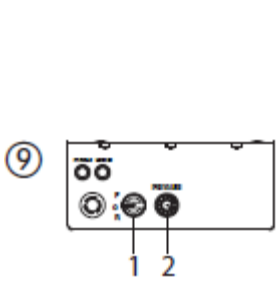

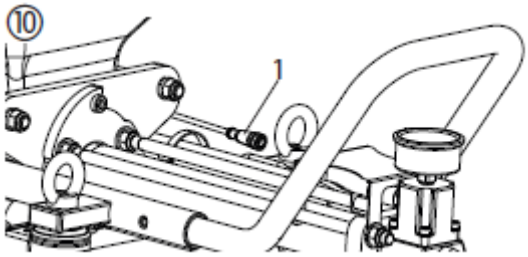

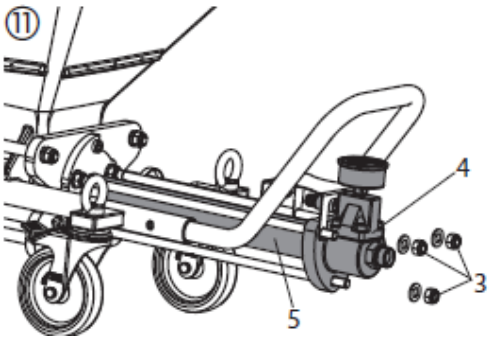

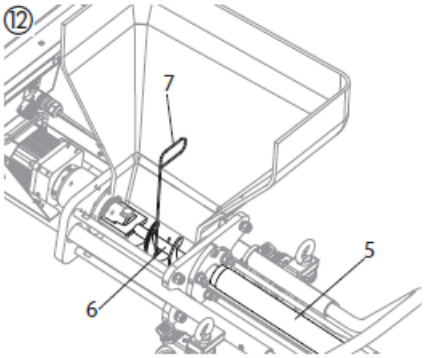

9.5 GARNITURĂ ARBORE

i	Verificaţi garniturile de pe PC HP 30 în fiecare lună. Inelul de etanşare a arborelui trebuie înlocuit după fiecare aproximativ 500 de ore de funcţionare.

- Deplasaţi selectorul (Fig. 13, 1) pe poziţia „0” şi reglaţi regulatorul de presiune (2) pe poziţia „0”.
- **Scoateţi cablul de alimentare de la reţea**.
- Deconectaţi cablul de comandă (Fig. 14, 1) de pe unitatea pompei.
- Desfaceţi cele 3 şuruburi (Fig. 14, 2) de pe placa de fixare cu o cheie hexagonală nr. 8, astfel încât unitatea pompei să poată fi rotită.
- Rotiţi şi trageţi afară unitatea pompei. (Fig. 15)
- Scoateţi cele 4 piuliţe (Fig. 15, 3) de pe bolţurile de fixare folosind o cheie (19 mm).
- Scoateţi placa de fixare (Fig. 16, 4) şi garnitura (5).
- Verificaţi garnitura (5) şi înlocuiţi-o dacă este necesar.
- Împingeţi ştifturile (6) pe ambele părţi şi scoateţi barele de protecţie (7).
- Scoateţi containerul (8).
- Curăţaţi garnitura arborelui (9).

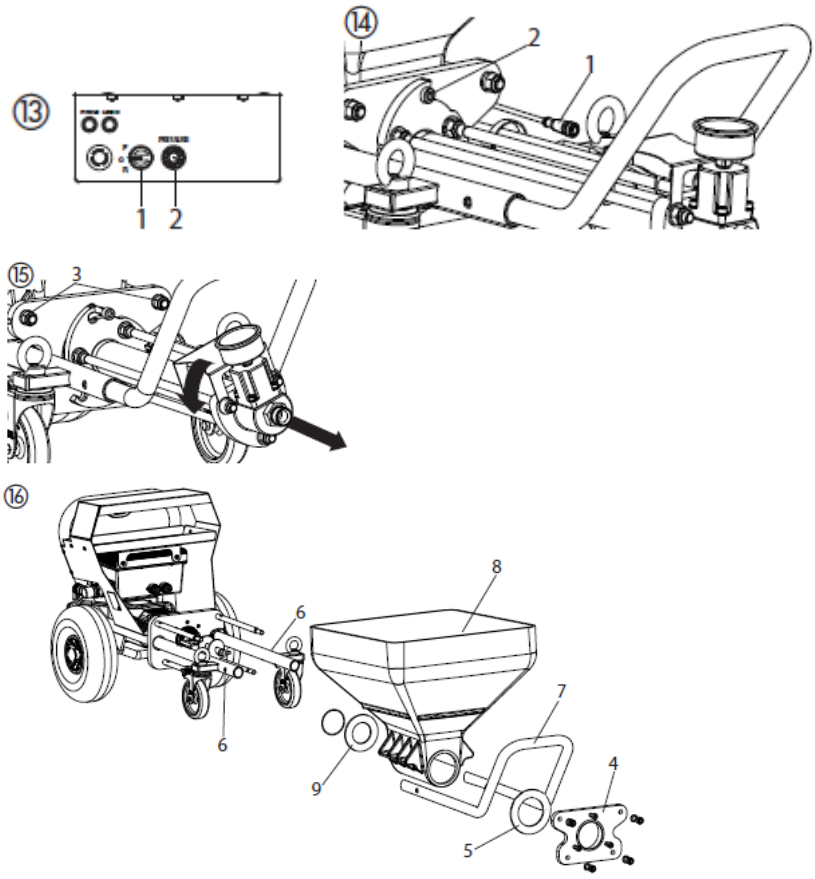

10 ELIMINAREA DEFECTELOR

DEFECŢIUNE	CAUZĂ POSIBILĂ	ELIMINARE
Maşina nu funcţionează. Lumina de utilizare verde se aprinde	Regulatorul de presiune este setat pe „0” Cablul de comandă al senzorului de presiune nu este conectat sau este deteriorat Rotorul este blocat în stator. Pompa nu a fost depozitată cu agent de conservare în ea.	Măriţi presiunea Verificaţi cablul de comandă Setaţi selectorul alternativ şi scurt pe „F” (înainte) - „R” (înapoi). Dacă problema tot nu se rezolvă, înlocuiţi statorul şi rotorul (a se vedea Secţiunea 9.4)
Maşina nu funcţionează. Lumina de utilizare verde nu se aprinde	Nu există alimentare de la reţea. Controler defect	- Conectaţi cablul de alimentare. - Verificaţi dacă pe cablul de alimentare există deteriorări şi înlocuiţi-l, dacă este necesar. - Verificaţi sursa de alimentare. - Vă rugăm să contactaţi Departament Service Wagner
Maşina nu funcţionează. Lampa de control roşie este sau nu intermitentă	Maşina a fost supraîncărcată / supraîncălzită. Diametrul prelungitorului este prea mic	- Opriţi maşina şi scoateţi cablul de alimentare de la reţea Porniţi din nou maşina după aproximativ 5 minute. Dacă problema nu se rezolvă, vă rugăm să contactaţi Departament Service Wagner Numărul de iluminări intermitente reprezintă un cod de eroare. Spuneţi Departamentului Service care este acest cod de eroare, astfel încât eroarea să poată fi remediată mai repede. - Utilizaţi un prelungitor cu un diametru de 3 x 2,5 mm².

DEFECŢIUNE	**CAUZĂ POSIBILĂ**	**ELIMINARE**
Maşina acumulează presiune în furtunul de mortar. Cu toate acestea, materialul de acoperire nu ajunge în pistolul de stropit.	Materialul de acoperire formează un „dop” în furtunul de înaltă presiune.	Depresurizaţi furtunul de înaltă presiune – setaţi selectorul pe poziţia „R” (înapoi). Pompaţi materialul de acoperire înapoi în container. ⚠ **Furtunul de înaltă presiune trebuie să fie fără presiune.** **Urmăriţi manometrul -> 0 bari.** **Purtaţi ochelari de protecţie.** Decuplaţi furtunul de înaltă presiune şi clătiţi furtunul cu apă. Recuplaţi furtunul de presiune înaltă.
Brusc materialul de acoperire nu mai iese în timpul pulverizării.	Vârful este înfundat de impurităţile din materialul de acoperire sau deoarece dimensiunea granulară este prea mare. Vârful pentru textură este prea mic. Materialul de acoperire formează „dop” în furtunul de înaltă presiune. Containerul este gol (pompa a tras aer)	Opriţi maşina. Fixaţi dispozitivul de protecţie împotriva declanşării pe pistolul de stropit. Scoateţi vârful şi curăţaţi-l. Selectaţi un vârf mai mare. Depresurizaţi furtunul de înaltă presiune – setaţi selectorul pe poziţia „R” (înapoi). Pompaţi materialul de acoperire înapoi în container. ⚠ **Furtunul de înaltă presiune trebuie să fie fără presiune.** **Urmăriţi manometrul -> 0 bari.** **Purtaţi ochelari de protecţie.** Decuplaţi furtunul de înaltă presiune şi clătiţi furtunul cu apă. Recuplaţi furtunul de presiune înaltă. Completaţi containerul cu material în aproximativ 2 minute (după aceea, maşina se opreşte automat şi trebuie repornită). Când activitatea continuă, este posibil să dureze câteva momente până când materialul va ieşi din nou uniform.

ELIMINAREA DEFECTELOR

DEFECŢIUNE	CAUZĂ POSIBILĂ	ELIMINARE
Tiparul de stropit nu este curat şi uniform.	Maşina nu a fost curăţată bine Nu există material de acoperire în container. Pompa a tras aer.	Curăţaţi temeinic maşina Reumpleţi containerul cu material de acoperire şi pompaţi până când materialul de acoperire iese fără bule.
Presiunea la manometru se ridică la peste 120 de bari.	Senzor de presiune defect	Vă rugăm să contactaţi Departamentul Service Wagner
Maşina nu pompează suficient material de acoperire.	Presiunea este setată prea scăzută. Diametrul furtunului de înaltă presiune este prea mic. Statorul şi rotorul sunt uzate. Dimensiunea duzelor este prea mică pentru materialul care este procesat	Măriţi presiunea cu regulatorul de presiune. Utilizaţi un furtun de înaltă presiune cu un diametru mai mare. Înlocuiţi statorul şi rotorul (a se vedea Secţiunea 9.4) **Atenţie**: Stropiţi pe mijloacele de alunecare ale pompei. Selectaţi un vârf mai mare.

LISTA PIESELOR DE SCHIMB PENTRU PLASTCOAT HP 30

11 SPARE PARTS LIST FOR PLASTCOAT HP 30

ITEM	ORDER NO.	DESIGNATION
1	9910205	Hexagon nut
2	9920107	Washer
3	2395995	Outlet unit assy.
4	2384714	Safety panel
5	2384095	Connecting rod
6	2395996	Stator and rotor
7	K108.03	Cylinder head screw

ITEM	ORDER NO.	DESIGNATION
8	2384092	Stator retaining plate
9	9974118	O-ring
10	9910205	Hexagon nut
11	9921514	Spring washer
12	2383705	Stator mounting plate
13	2360706	Rubber seal

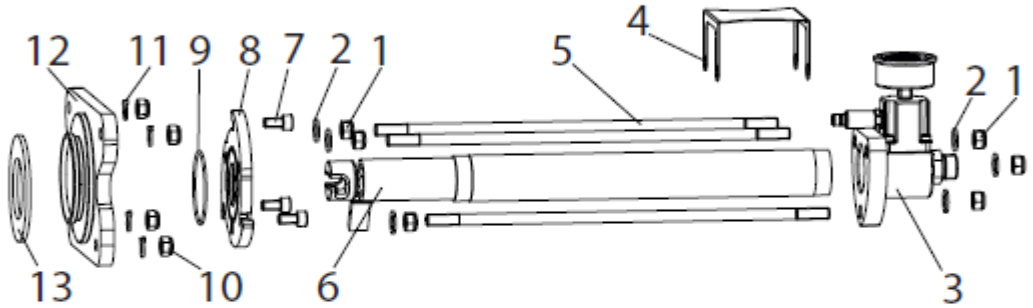

ITEM	ORDER NO.	DESIGNATION
14	2388748	Protective handle
15	2357594	Receptacle
16	2360707	Shaft sealing ring
17	348324	Screw
18	9921518	Spring washer

ITEM	ORDER NO.	DESIGNATION
19	2383763	Feeder shaft
20	2384771	Pressure sensor control cable
21	2383717	Spacer
22	9921501	Spring washer
23	9900313	Cylinder head screw

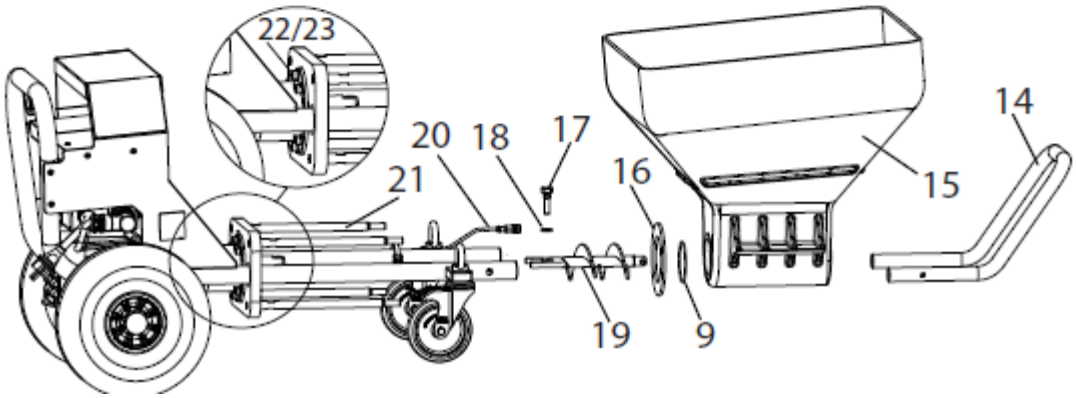

LISTA PIESELOR DE SCHIMB PENTRU PLASTCOAT HP 30

11.1 SPARE PARTS LIST FRAME

ITEM	ORDER NO.	DESIGNATION
1	3142039	Ring nut M12
2	3069013	Square head plug
3	2367604	Guide pulley
4	348349	Wheel
5	9994902	Wheel cap
6	2309787	Protective cap

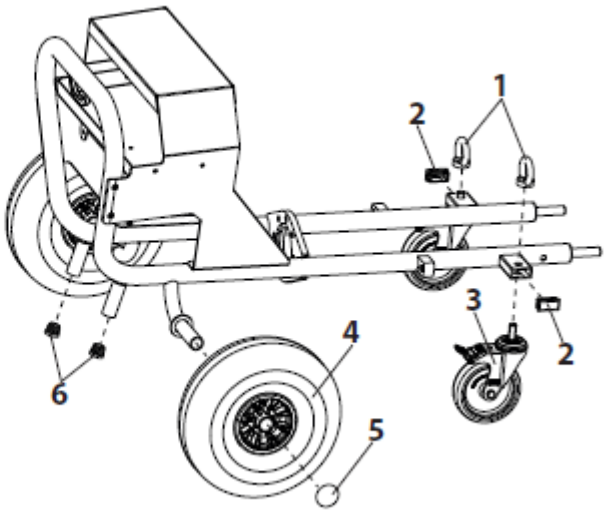

12 PLASTCOAT HP 30 ACCESSORIES

ITEM	PART NO.	DESIGNATION
1	2400684	Dispersion set (comprising a Vector Pro gun, adapter, 15 m DN 10 high-pressure hose, HEA ProTip nozzle 517)
2	2389048	Bag squeezing table for the processing of bagged goods
	Airless guns	
3	2341127	AG 19 270 bar (for processing spray putty)
4	538040	Vector Pro (for processing of dispersion paints)
	Nozzles for processing spray putty	
5	553435	TradeTip 3 nozzle 435*
	553535	TradeTip 3 nozzle 535*
	553635	TradeTip 3 nozzle 635*
	553439	TradeTip 3 nozzle 439*
	553539	TradeTip 3 nozzle 539*
	553639	TradeTip 3 nozzle 639*
	553443	TradeTip 3 nozzle 443*
	553543	TradeTip 3 nozzle 543*
	553643	TradeTip 3 nozzle 643*
	553445	TradeTip 3 nozzle 445*
	553545	TradeTip 3 nozzle 545*
	553451	TradeTip 3 nozzle 451*
	553551	TradeTip 3 nozzle 551*
	553651	TradeTip 3 nozzle 651*
	Nozzles for processing of dispersion paints	
6	554415	HEA Pro Tip nozzle 415*
	554515	HEA Pro Tip nozzle 515*
	554615	HEA Pro Tip nozzle 615*
	554417	HEA Pro Tip nozzle 417*
	554517	HEA Pro Tip nozzle 517*
	554617	HEA Pro Tip nozzle 617*
	554519	HEA Pro Tip nozzle 519*
	554619	HEA Pro Tip nozzle 619*
	554421	HEA Pro Tip nozzle 421*
	554521	HEA Pro Tip nozzle 521*
	554621	HEA Pro Tip nozzle 621*

ITEM	PART NO.	DESIGNATION
	High-pressure hoses for processing spray putty	
7	2390763	DN 19 high-pressure hose, 10 m, BSPP 1/2"
	2390762	DN 12 hose whip - 2.5 m
	High-pressure hoses for processing of dispersion paints	
8	2336583	DN 10 high-pressure hose, 15 m, - 3/8" NPSM
9	2332623	1/2" - 3/8" adapter for connecting high-pressure hoses with a 3/8" NPSM thread
	Cleaning accessories	
10	2402355	Cleaning ball for DN 12
	0342330	Cleaning ball for DN 19
11	0342329	Bottle brush for cleaning the inside of the outlet unit
12	2399959	PlastGuard 1000 ml for short-term conservation for up to 5 days (no picture)
13	2399960	PlastGuard longlasting 5000 ml for longer-term storage (no picture)

* Explanation of nozzle coding:
1st digit = Spraying angle (e.g. 4xx = 40°)
2nd and 3rd digits = Bore diameter (e.g. x35 = 0.035 inch)

PlastCoat HP 30 Accessories illustration

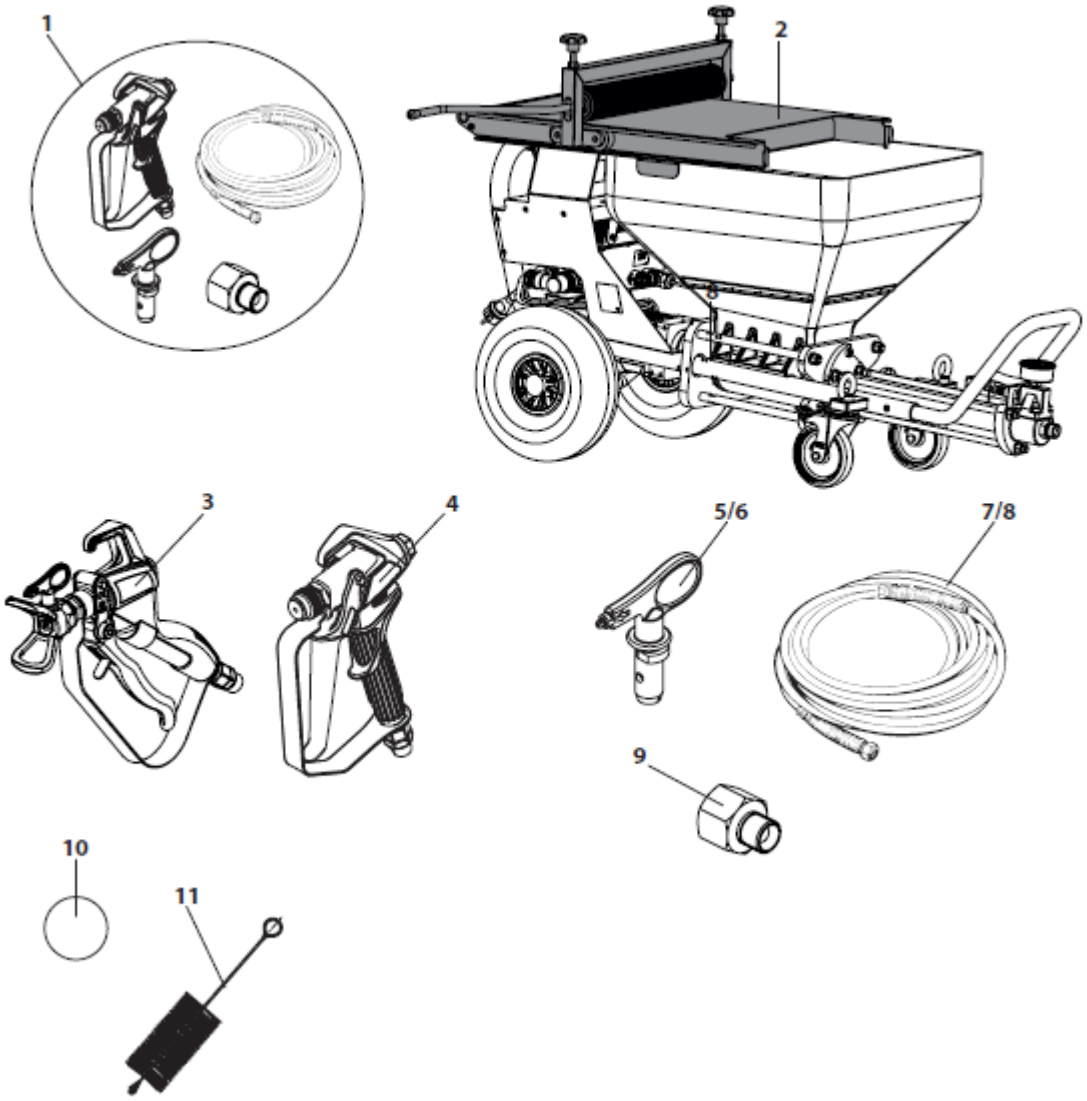

TESTAREA APARATULUI

Din motive de siguranta, va recomandam ca aparatul sa va fie verificat de catre un expert cel putin o data la 12 luni pentru a va asigura utilizarea sa in siguranta.
In cazul aparatelor nefolosite, verificarea poate fi amanata pana cand vor fi pornite.
Toate (potentialele abateri) inspectiile nationale si reglementarile de intretinere trebuie de asemenea respectate.

NOTA IMPORTANTA PRIVIND RESPONSABILITATEA PENTRU PRODUS

Conform unei directive UE, producatorul este responsabil fara limitare pentru defectele produsului doar daca toate piesele provin de la producator sau au fost aprobate de producator si au fost montate la aparat si utilizat corespunzator. Daca sunt folosite alte accesorii sau piese de schimb, producatorul este exonerat in totalitate sau partial de la responsabilitate si daca aceste alte accesorii sau piese de schimb au cauzat un defect produsului. In cazuri extreme, autoritatile relevante pot interzice in totalitate intregul aparat.
Cu accesoriile si piese de schimb originale Wagner, este garantata conformitatea cu toate reglementarile de siguranta.

DECLARATIA DE GARANTIE
(Status 01.02.2009)

1. Acoperit de garantie
Toate dispozitivele Wagner de aplicare a culorii (denumite aici produse) sunt inspectate si testate cu grija si sunt supuse verificarilor stricte Wagner ale asigurarii calitatii. Wagner emite exclusiv extinderea garantiei catre utilizatori comerciali sau profesionali (denumiti aici clienti) care au achizitionat produsul intr-un magazin specializat autorizat, si care se refera la produsele enumerate pentru acel client pe internet sub www.wagner-group.com / profi-guarantee.

Cererea cumparatorului pentru responsabilitatea pentru defectele din contractul de achizitie cu vanzatorul, precum si drepturile legale nu sunt afectate de aceasta garantie.
Noi oferim o garantie in care vom decide daca pentru a inlocui sau repara produsul sau piese individuale, sau de a lua aparatul inapoi si sa se ramburseze pretul de achizitie. Costurile pentru materialele si programul de lucru sunt responsabilitatea noastra. Produsele sau partile inlocuite devin proprietatea noastra.

2. Perioada de garantie si inregistrare
Perioada de garantie este de 36 luni. Pentru uz industrial sau uzura corespunzatoare, cum ar fi lucrul pe ture in special, sau in caz de inchirieri garantie este de 12 luni.
Sistemele pe benzina sau aer sunt de asemenea garantate pentru o perioada de 12 luni.
Perioada de garantie incepe cu data de livrare de catre magazinul autorizat de specialitate.
Data de pe documentul de cumparare initial este autoritara.
Pentru toate produsele cumparate in magazine specializate autorizate din 01.02.2009 perioada de garantie este extinsa la 24 de luni atata timp cat cumparatorul acestor dispozitive se

inregistreaza in conformitate cu urmatoarele conditii in 4 saptamani de la data de livrare de catre magazinul autorizat de specialitate.
Inregistrarea poate fi completata pe internet pe www.wagner-group.com/profi-garantee.
Certificatul de garantie este confirmarea valabila, la fel cum este si documentul de achizitie initial care poarta data achizitionarii. Inregistrarea este posibila numai in cazul in care cumparatorul este de acord cu a avea datele stocate in timpul inregistrarii.
Cand serviciile sunt efectuate sub garantie perioada de garantie a produsului nu este nici prelungita, nici reinnoita.
Dupa ce perioada de garantie a expirat, cererile formulate impotriva garantatiei sau din garantie nu mai pot fi executate.

3. Manipulare

Daca defectele pot fi vazute in materiale, procesarea sau in performantele dispozitivului in timpul perioadei de garantie, cererile de garantie trebuie sa fie facute imediat, sau cel mai tarziu in termen de doua saptamani.

Magazinul autorizat de specialitate care a livrat aparatul are dreptul de a accepta cererile de garantie. Cererile de garantie pot fi, de asemenea, facute la centrele de service mentionate in instructiunile noastre de operare. Produsul trebuie trimis fara taxa sau prezentat impreuna cu documentul initial de achizitie care include detalii cu privire la data cumpararii si numele produsului. Pentru a solicita o prelungire a garantiei, certificatul de garantie trebuie sa fie inclus.

Costurile precum si riscul de pierdere sau deteriorare a produsului in tranzit sau de catre centrul care accepta cererile de garantie sau care transporta produsul reparat sunt responsabilitatea clientului.

4. Excluderea garantiei

Cerererile in garantie nu pot fi luate in considerare
- Pentru piese care sunt supuse uzurii datorata folosirii sau alte uzuri naturale, precum si defectiuni ale produsului, care sunt un rezultat al uzurii naturale, sau uzura datorata utilizarii. Aceasta include in special cabluri, supape, garnituri, jeturi, cilindri, pistoane, componentele de transport ale carcasei, filtre, conducte, garnituri, rotoare, statoare, etc. Deteriorarile rezultate din uzura cauzata in special de materiale de acoperire abrazive, cum ar fi dispersii, tencuieli, chituri, adezivi, lazuri, fundatii de cuart.
- In cazul unor erori in dispozitive care sunt datorate nerespectarii instructiunilor de operare, utilizarea necorespunzatoare sau neprofesionala, asamblarea si / sau comisionarea de catre cumparator sau de catre o terta persoana, sau utilizarea in alt scop decat cel destinat, conditii de mediu anormale , materiale de acoperire necorespunzatoare, operare in conditii improprii, in conditii de tensiune / frecventa nepotrivita, supra-utilizarea sau service defectuos sau neingrijire si/sau curatare defectuoasa.
- Pentru erori in dispozitiv care au fost cauzate de utilizarea accesoriilor, componentelor suplimentare sau piese de schimb ce nu sunt piese originale Wagner.
- Pentru produsele la care au fost efectuate modificari sau completari.
- Pentru produsele pentru care numarul de serie a fost eliminat sau este ilizibil .
- Pentru produsele la care reparatiile au fost efectuate de catre persoane neautorizate.
- Pentru produse cu usoare abateri de la proprietatile tinta, care sunt neglijabile in ceea ce priveste valoarea si gradul de utilizare a dispozitivului.
- Pentru produsele care au fost partial sau complet demontate.

5. Reglementari suplimentare.
Garantiile de mai sus se aplica exclusiv produselor care au fost cumparate de catre magazinele autorizate de specialitate in UE, CSI, Australia si sunt utilizate in interiorul tarii de referinta.
Daca verificarea arata ca acest caz nu este un caz de garantie, reparatiile se efectueaza pe cheltuiala cumparatorului.
Reglementarile de mai sus gestioneaza relatia juridica cu noi in mod concludent.
Cererile suplimentare, in special pentru daune si pierderi de orice tip, care apar ca urmare a produsului sau utilizarii acestuia, sunt excluse de la actul de raspundere pentru produs cu exceptia celor referitoare la zona de aplicare.
Cererile de raspundere pentru defecte de comerciant specialist raman neafectate.
Legislatia germana se aplica pentru aceasta garantie. Limba contractuala este germana. In cazul in care sensul german si un text strain al acestei garantii se abat de la un altul, sensul textului in limba germana are prioritate.

PlastCoat HP 30

HU **EU megfelelőségi nyilatkozat** (**Az eredeti megfelelőségi nyilatkozat fordítása**)
Ezennel saját felelősségünk teljes tudatában nyilatkozunk arról, hogy a fenti részen megnevezett nagynyomású szórókészülék megfelel a következő releváns előírások és harmonizált szabványok követelményeinek:

PL **Deklaracja zgodności UE** (**Tłumaczenie oryginalnej deklaracji zgodności**)
Oświadczamy niniejszym na własną odpowiedzialność, iż wyżej wymieniony wysokociśnieniowy spryskiwacz spełnia wymagania poniższych stosownych przepisów oraz norm zharmonizowanych:

EL **ΕΕ δήλωση συμμόρφωσης** (**Μετάφραση από την πρωτότυπη δήλωση συμμόρφωσης**)
Δηλώνουμε με αποκλειστική ευθύνη ότι η παραπάνω αναφερόμενη συσκευή ψεκασμού υψηλής πίεσης συμμορφώνεται με τις εξής διατάξεις και τα εναρμονισμένα πρότυπα:

BG **ЕС Декларация за съответствие** (**Превод на оригиналната декларация за съответствие**)
Ние декларираме на своя отговорност, че горе посочения уред за пръскане с високо налягане съответства на следните разпоредби и хармонизирани стандарти:

ET **EL vastavusdeklaratsioon** (**Vastavusdeklaratsiooni originaali tõlge**)
Kinnitame enda ainuisikulisel vastutusel, et eelpool nimetatud kõrgsurvepihusti vastab järgmistele asjakohastele määrustele ja harmoniseeritud standarditele:

HR **EU izjava o sukladnosti** (**Prijevod originalne izjave o sukladnosti**)
Izjavljujemo na vlastitu odgovornost da gore spomenuti visokotlačni raspršivač odgovara sljedećim relevantnim odredbama i usklađenim normama:

LV **ES atbilstības deklarācija** (**Oriģinālās atbilstības deklarācijas tulkojums**)
Mēs paziņojam, ka uzņemamies visu atbildību par to, ka iepriekš minētā augstspiediena smidzināšanas ierīce atbilst šādiem piemērojamiem noteikumiem un saskaņotiem standartiem:

LT **ES atitikties deklaracija** (**Atitikties deklaracijos originalo vertimas**)
Mes su savo išskirtine atsakomybe pareiškiame, kad pirmiau paminėtas aukšto slėgio purkštuvas, su kuriuo susijusi ši deklaracija, atitinka toliau išvardytas direktyvas ir harmonizuotas normas:

RO **Declarație de conformitate UE** (**Traducerea certificatului de conformitate original**)
Declarăm pe propria răspundere că aparatul de pulverizat de înaltă presiune denumit mai sus corespunde următoarelor reglementări relevante și norme armonizate:

SL **Izjava EU o skladnosti** (**Prevod originalne izjave o skladnosti**)
Z izključno odgovornostjo izjavljamo, da zgoraj navedeni visokotlačni brizgalnik izpolnjuje zahteve naslednjih zadevnih določil in harmoniziranih standardov:

NO **EU samsvarserklæring** (**Oversettelse av den originale samsvarserklæringen**)
Vi erklærer hermed at ovennevnte høytrykksprøyteapparat oppfyller gjeldende forskrifter og harmoniserte standarder:

TR **AB Uygunluk Beyanı** (**Orijinal uygun beyanının çevirisi**)
Yukarıda adı geçen yüksek basınçlı püskürtme aletinin aşağıdaki temel düzenlemelere ve uyumlaştırılmış standartlara uygun olduğunu tamamen kendi sorumluluğumuzda beyan ederiz:

2006/42/EC, 2014/30/EU, 2011/65/EU, 2012/19/EU

EN ISO 12100:2010, EN 1953:2013, EN 60204-1:2006/A1:2009,
EN 61000-3-2:2014, EN 61000-3-3:2013,
EN 61000-6-1:2007, EN 61000-6-3:2007+A1:2011

Markdorf, 21.12.2018
Date

ppa. T.Jeltsch
Chief Technology Officer
Decorative Finishing

i.V. J.Ulbrich
Vice President Engineering
Responsible Person for Documents

J. Wagner GmbH Otto – Lilienthal - Straße 18 88677 Markdorf Germany

MAT-NO.: 2395947 / DOC-NO.: 11217245

Italia Star Com Due S.R.L.
Autostrada București - Pitești km. 13.2
Loc. Chiajna - Ilfov
Tel: 021.433.03.27
Fax: 021.433.03.26
info@italiastar.ro www.italiastar.ro